*403.030 **CUTTER 3 LT -** EXPLODED VIEW

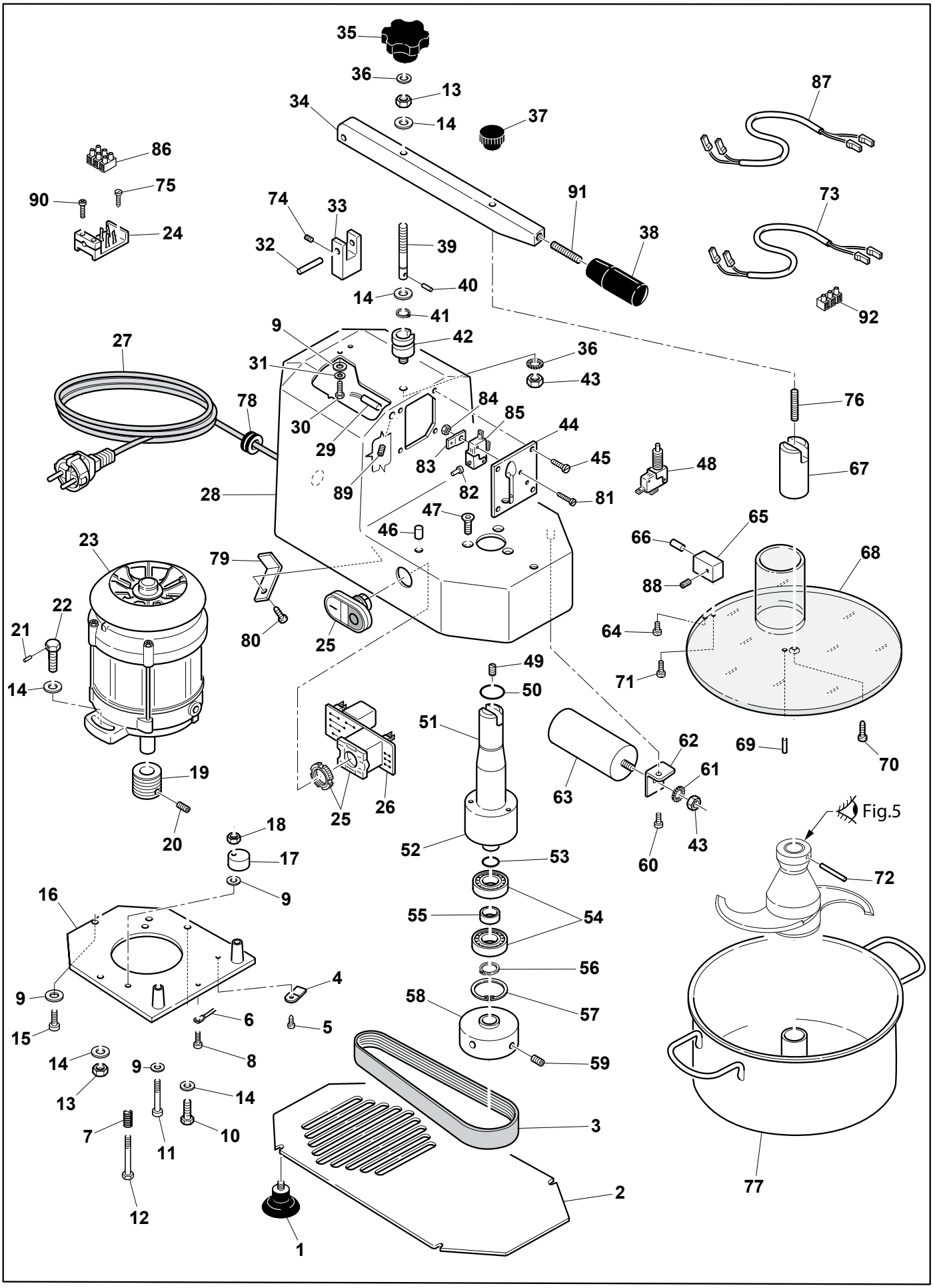

LAME UNIVERSALI

Fig. 5

Versione C3

Ed. 09/2013

