408.166 **BLENDER**
TECHNICAL PARAMETERS

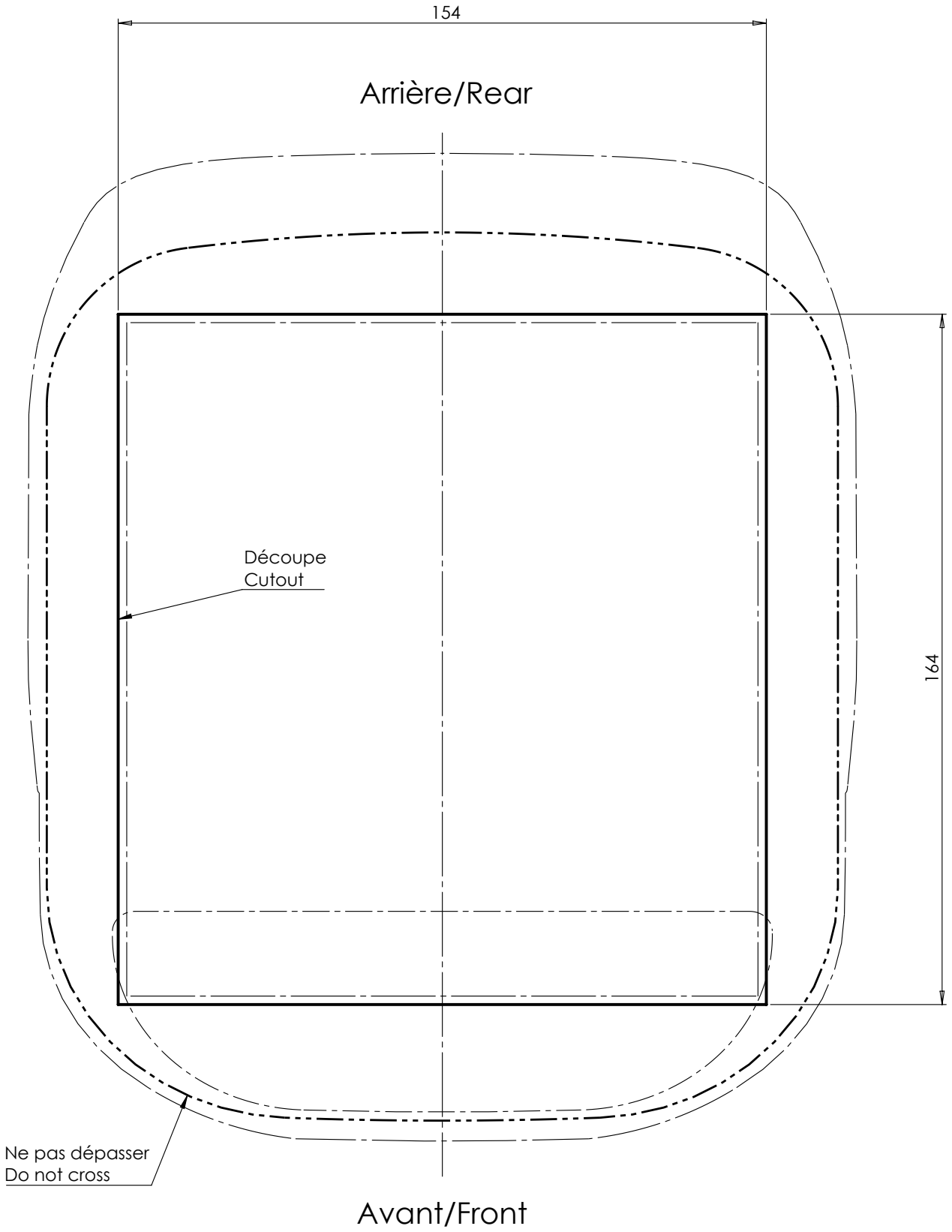

Blender N°66
Plan de découpe
Cutting drawing

408.166 **BLENDER**
TECHNICAL PARAMETERS

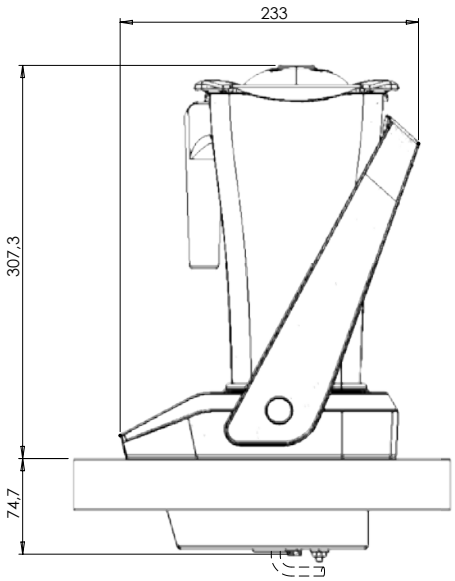

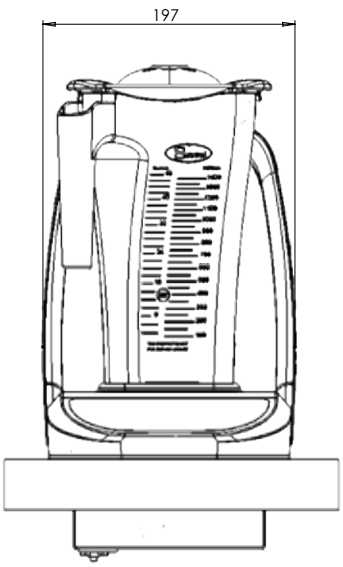

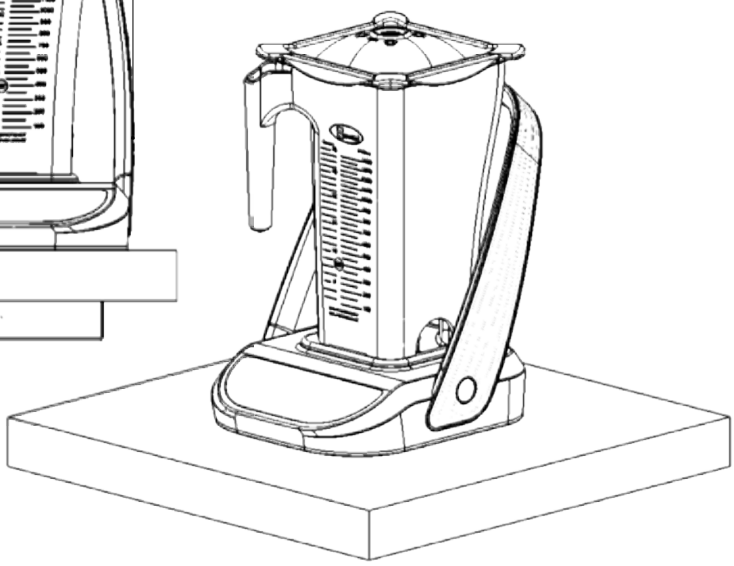

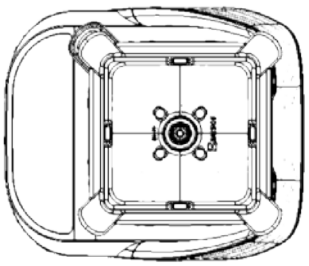

Longueur du câble d'alimentation : 2m